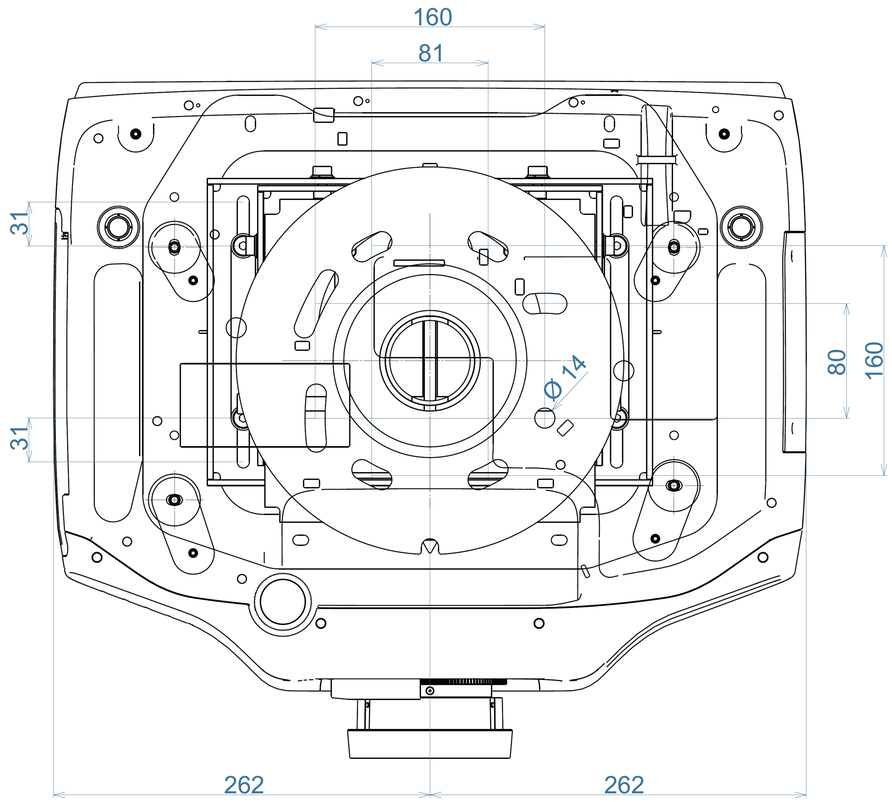
160
81
31
31
80
160
Ø 14
262
262

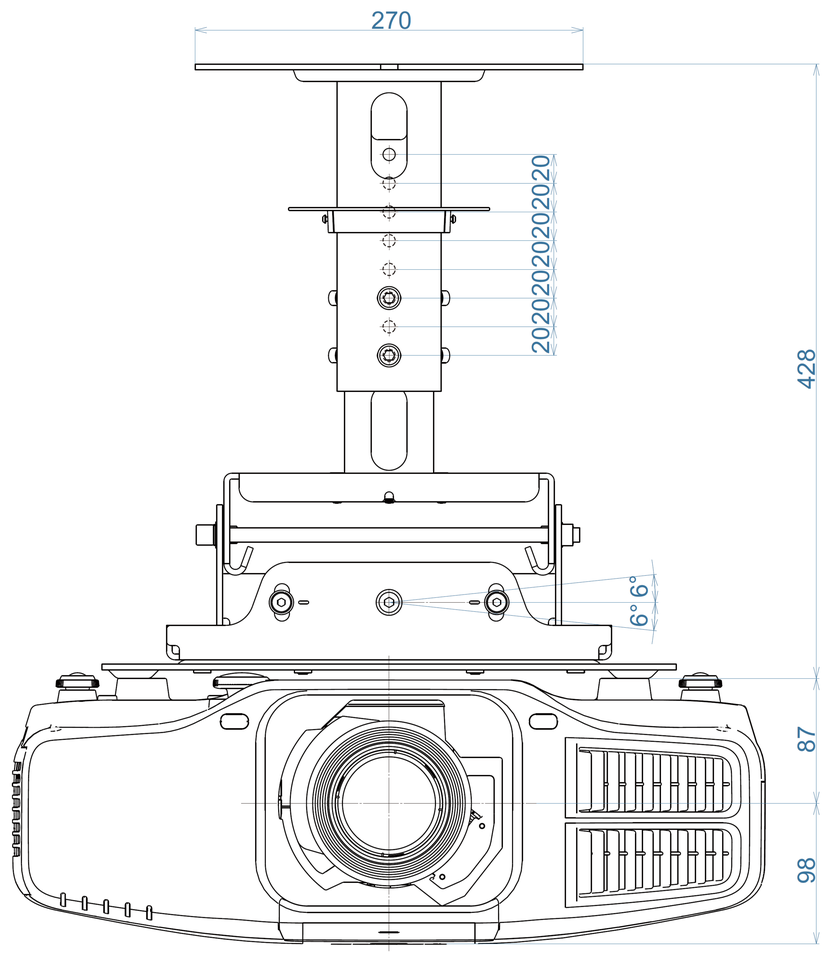
270
20
20
20
20
20
20
20
20
428
6°
6°
87
98

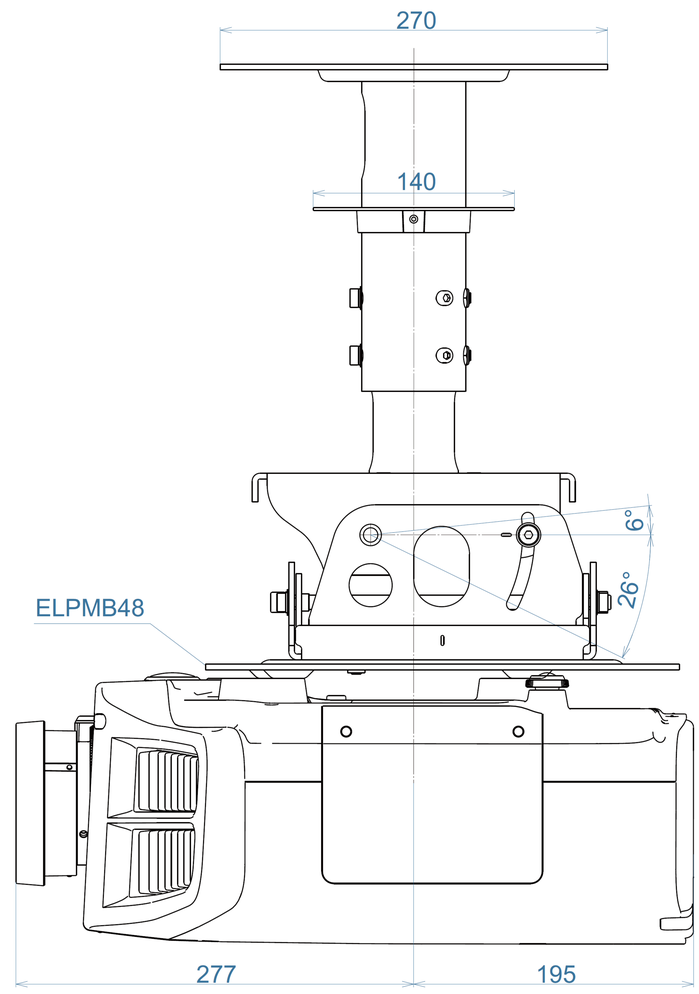
270
140
6°
26°
ELPMB48
277
195

Unit: mm